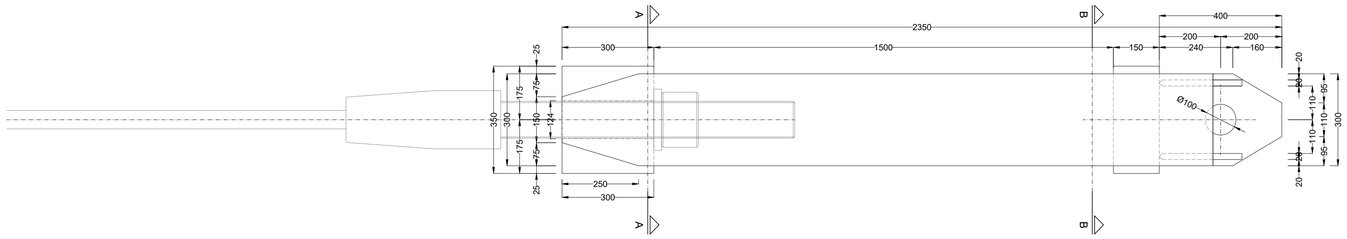

PROSPETTO
Scala 1:10

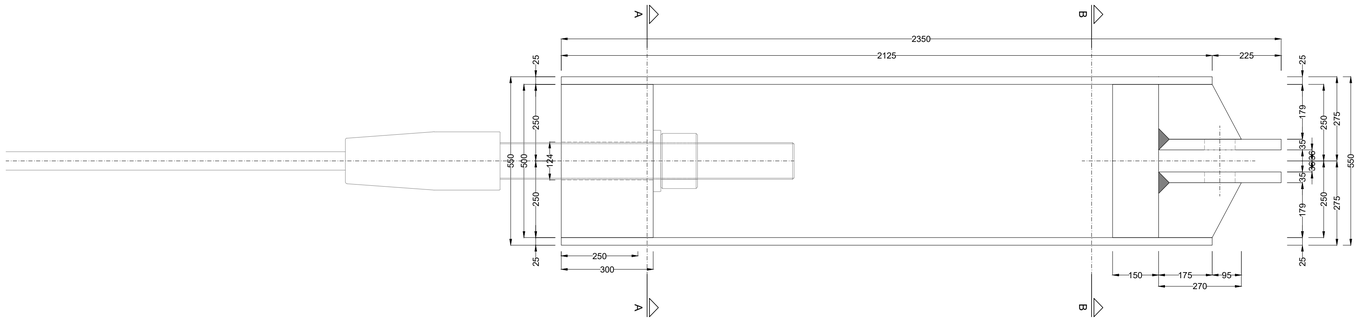

PIANTA
Scala 1:10

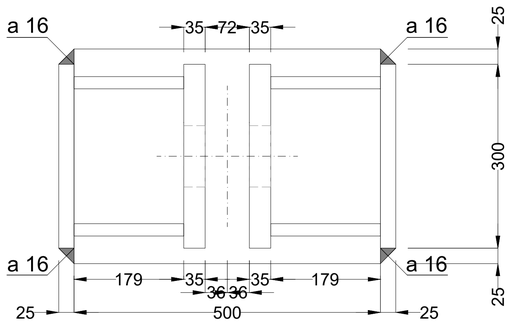

SEZIONEB-B
Scala 1:5

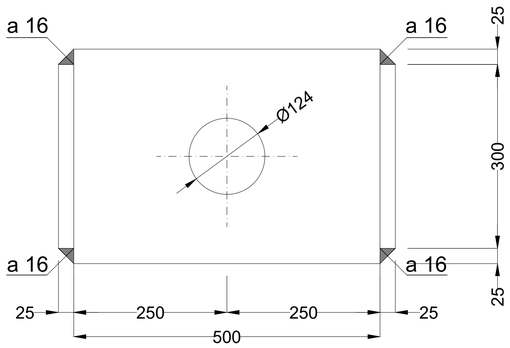

SEZIONE A-A
Scala 1:5

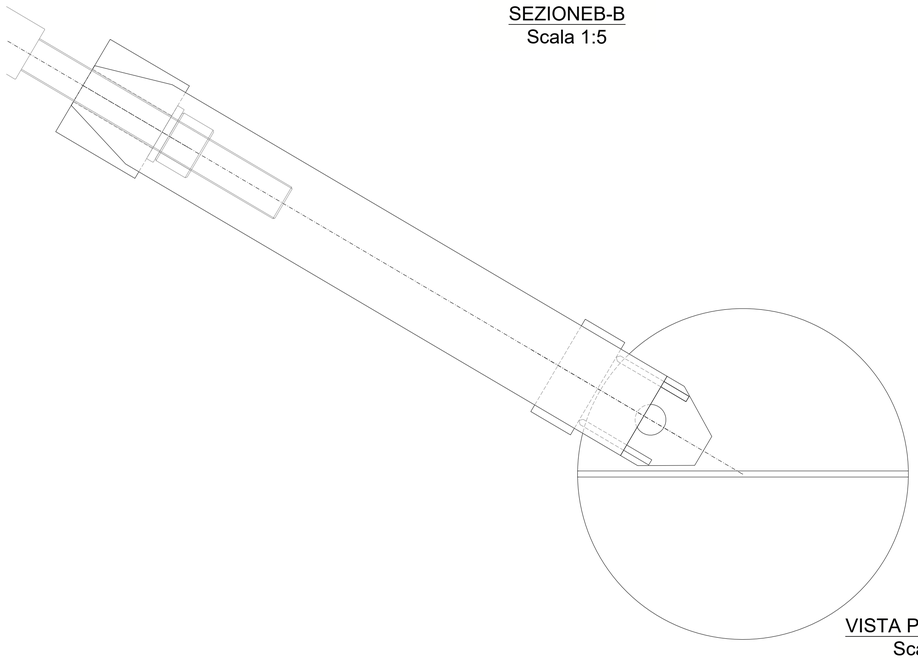

VISTA PROSPETTICA
Scala 1:100

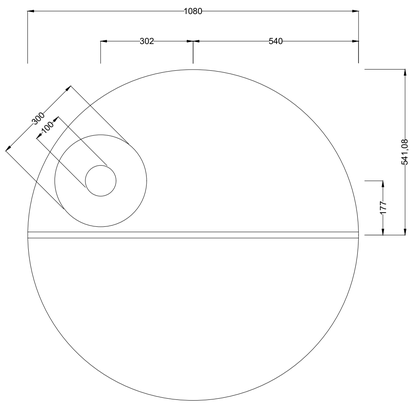

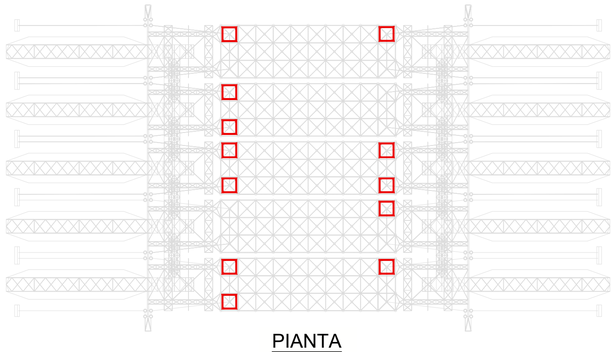

PIANTA

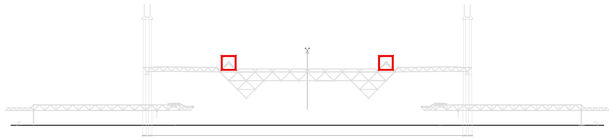

SEZIONE

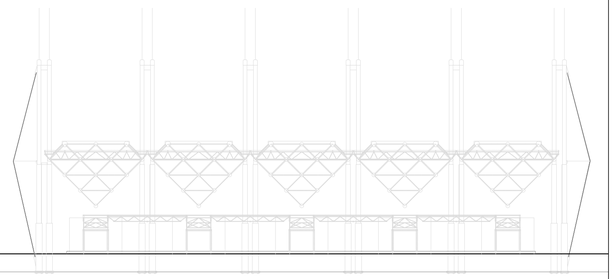

PROSPETTO

Città di Pescia

A.O. OPERE PUBBLICHE E PROTEZIONE CIVILE

Servizio 3 - Gestione del Territorio

INTERVENTO DI MANUTENZIONE STRAORDINARIA PER LA MESSA IN SICUREZZA DELL'IMMOBILE DENOMINATO MERCATO DEI FIORI"- 1° STRALCIO FUNZIONALE

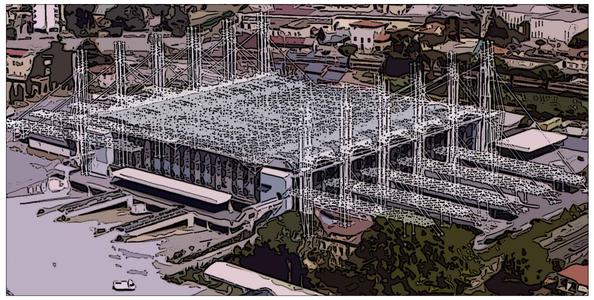

PROGETTO ESECUTIVO

TAV.S11 - STRUTTURALE - DETTAGLIO COLLEGAMENTI FUNI 3/3 - STATO ATTUALE

Pescia, lì 26 Giugno 2018

R.U.P.
Geom. Luciano BIANCHI

Raggruppamento Temporaneo di Professionisti

Mandataria
DP INGEGNERIA S.R.L.
Società di Ingegneria Civile
info@dpingegneria.com - www.dpingegneria.com
Viale Giuseppe Giusti 403 - 55100 - LUCCA - Tel./Fax: 0583 496505 - P.IVA: 02480040469

Mandanti
Arch. Sergio MARTINELLI
Ing. Alessandro DEL TOZZOTTO
Ing. Giacomo LENCIONI
P.I. Gabriele BONOFIGLIO
Ing. Francesco BARTOLI